SL260

LA SL260
ROBUSTE ET POLYVALENTE

STAGE LINE®

LES ATOUTS DE STAGELINE

DEPUIS PLUS DE 35 ANS, STAGELINE EST LE CHEF DE FILE DANS LA CONCEPTION, LA FABRICATION ET LA LIVRAISON DES SCÈNES MOBILES LES PLUS SÛRES ET LES PLUS INNOVANTES POUR DES ÉVÉNEMENTS EXTÉRIEURS.

- La scène mobile la plus convoitée dans sa catégorie.
- Le leader du marché en matière de capacité d’accrochage et de résistance au vent.
- Un produit conçu pour durer au moins 25 ans.
- Un rendement de l’investissement exceptionnel avec une grande valeur de revente.

Photo : Luminuum

TOUT COMMENCE SUR LA ROUTE

LES SCÈNES MOBILES STAGELINE SONT CONÇUES POUR LA ROUTE.
Avant d'être employée comme scène extérieure, une scène mobile se doit de pouvoir être utilisée en bonne et due forme comme remorque sur les routes. De conception recherchée, elle combine un châssis sur mesure avec de multiples panneaux articulés et une structure télescopique dont le rendement ne sera pas altéré par le kilométrage et les mauvaises conditions routières. Résultat : une excellente tenue de route qui assure une sécurité routière hors pair, année après année.

D'innombrables tournées, comme le Warp Tour, ont utilisé ce modèle pendant plus de 20 ans en Amérique du Nord. La SL260 est la scène de tournée préférée des relais de la flamme olympique depuis 1996. Elle a voyagé sur 5 continents.

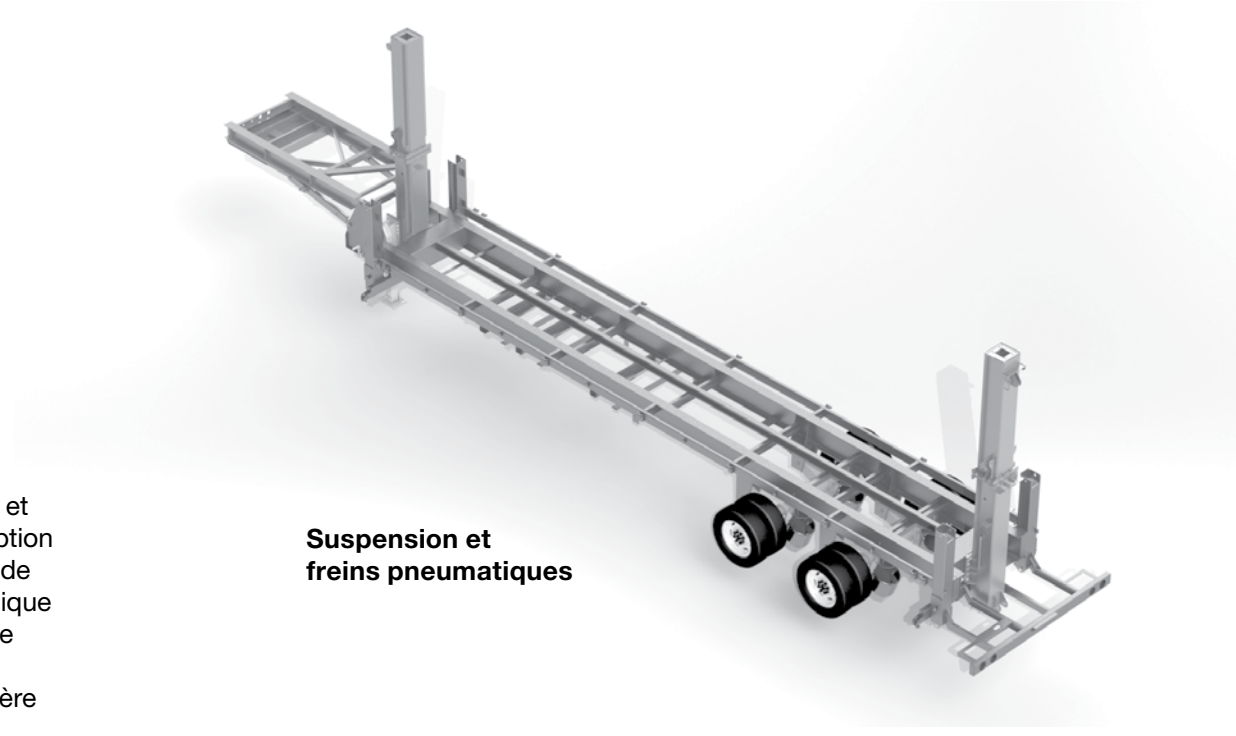

Suspension et freins pneumatiques

Col de cygne hydraulique

Photo : DF Motion

UNE SCÈNE PERFORMANTE

UNE INSTALLATION COMPLÈTEMENT HYDRAULIQUE

- Des opérations rapides et contrôlées
- Des cylindres hydrauliques de haute précision munis de valves de sécurité
- Peu d'entretien

1

Mise à niveau de la remorque et montée du col de cygne.

2

Déploiement hydraulique des panneaux du toit et du plancher.

3

Accrochage des systèmes de son et d'éclairage ainsi que des bannières; toutes les manœuvres sont effectuées au niveau du sol et du plancher de la scène.

4

Soulèvement du toit, avec un maximum de 5 443 kg (12 000 lb) d'équipements scéniques.*

Installation des escaliers, des garde-corps et ajout d'accessoires.

* Prière de vous référer au plan d'accrochage

Photo : ASK Media Productions

COUP D'ŒIL SUR...

DIMENSION DE LA SCÈNE

9,8 m x 7,3 m (32 pi x 24 pi) et jusqu'à 17,1 m x 9,8 m (56 pi x 32 pi) avec les plates-formes d'extension

MONTAGE

2 techniciens*

1 heure

RÉSISTANCE AU VENT

185 km/h (115 mi/h) sans murs de toile
123 km/h (77 mi/h) avec murs de toile

ACCROCHAGE

8 391 kg (18 500 lb)

*Stageline encourage des habitudes de travail sécuritaires en exigeant un minimum de deux travailleurs sur chaque site.

UNE VITRINE POUR VOS ÉVÉNEMENTS ET VOS COMMANDITAIRES

Panneaux publicitaires pour remorques
Des panneaux en fibre de verre de 7 m x 2 m (24 pi x 7 pi), sans rivets, rehaussent l'aspect graphique et l'apparence générale de vos publicités.

DIMENSIONS DES BANNIÈRES

1 Bannière de toit : 14 m x 1,5 m (46 pi x 5 pi)

2 Bannières latérales (2) : 4 m x 6 m (13 pi x 21 pi)

3 Toile de fond : 9,4 m x 5,3 m (31 pi x 18 pi)

4 Jupe : 19,5 m x 1,4 m (64 pi x 4' 8'')

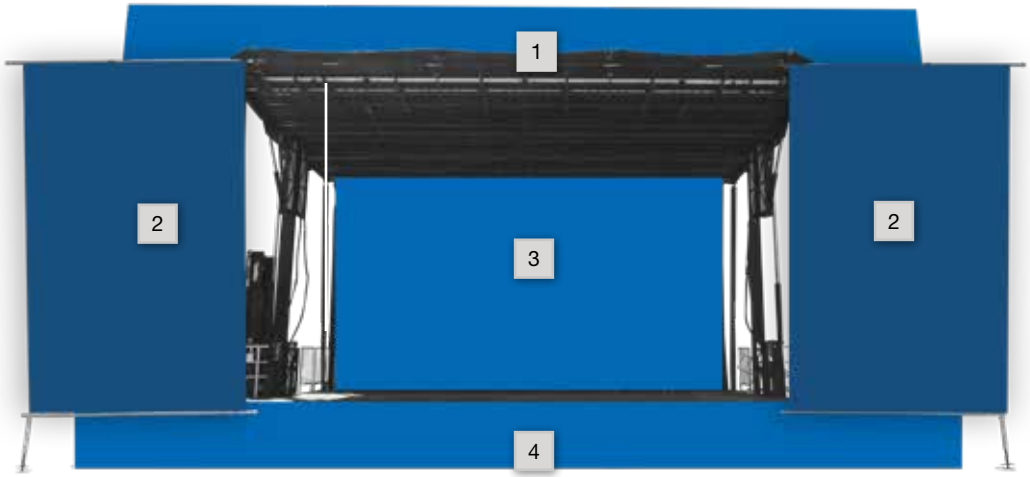

Hard Rock
STADIUM
SUPER BOWL
SUPER BOWL LIV
NFC
CHAMPIONS
AFC
CHAMPIONS
FANSFIRST!
LIV

UNE INSTALLATION SÛRE ET EFFICACE

1 UN SYSTÈME À DEUX MÂTS SERT À ÉLEVER ET À ABAISSER LE TOIT ET L'ÉQUIPEMENT SCÉNIQUE, D'UN MAXIMUM DE 5 443 KG (12 000 LB)

Un système robuste à deux mâts sert à élever et à abaisser le toit et l'équipement de scène avec des charges équilibrées ou non équilibrées, et ce, même dans des conditions venteuses.

2 DES STABILISATEURS ROBUSTES AVEC UNE HAUTEUR RÉGLABLE DE 0,6 M (2 PI) POUR LA MISE À NIVEAU, DE 0,9 M À 1,7 M (DE 3 PI 6 PO À 5 PI 6 PO)

La SL260 peut être installée sur des terrains irréguliers grâce à ses stabilisateurs robustes qui peuvent supporter des charges latérales élevées.

1

2

COULISSES COUVERTES

MONTAGE

2 techniciens*

2,5 heures

SPÉCIFICATIONS

Toit : dégagement de 3,9 m à 2,1 m (de 12 pi 9 po à 6 pi10 po)

Capacité du plancher : évaluée à 500 kg/m^2 (100 lb/pi^2)

À l'épreuve des intempéries (murs de toile ignifuges)

OPTIONNEL

Fenêtres en canevas : 1,2 m x 0,6 m (48 po x 24 po)

Portes : 1,8 m x 2,1 m (72 po x 84 po),
1,1 m x 2,1 m (42 po x 84 po)

*Stageline encourage des habitudes de travail sécuritaires en exigeant un minimum de deux travailleurs sur chaque site.

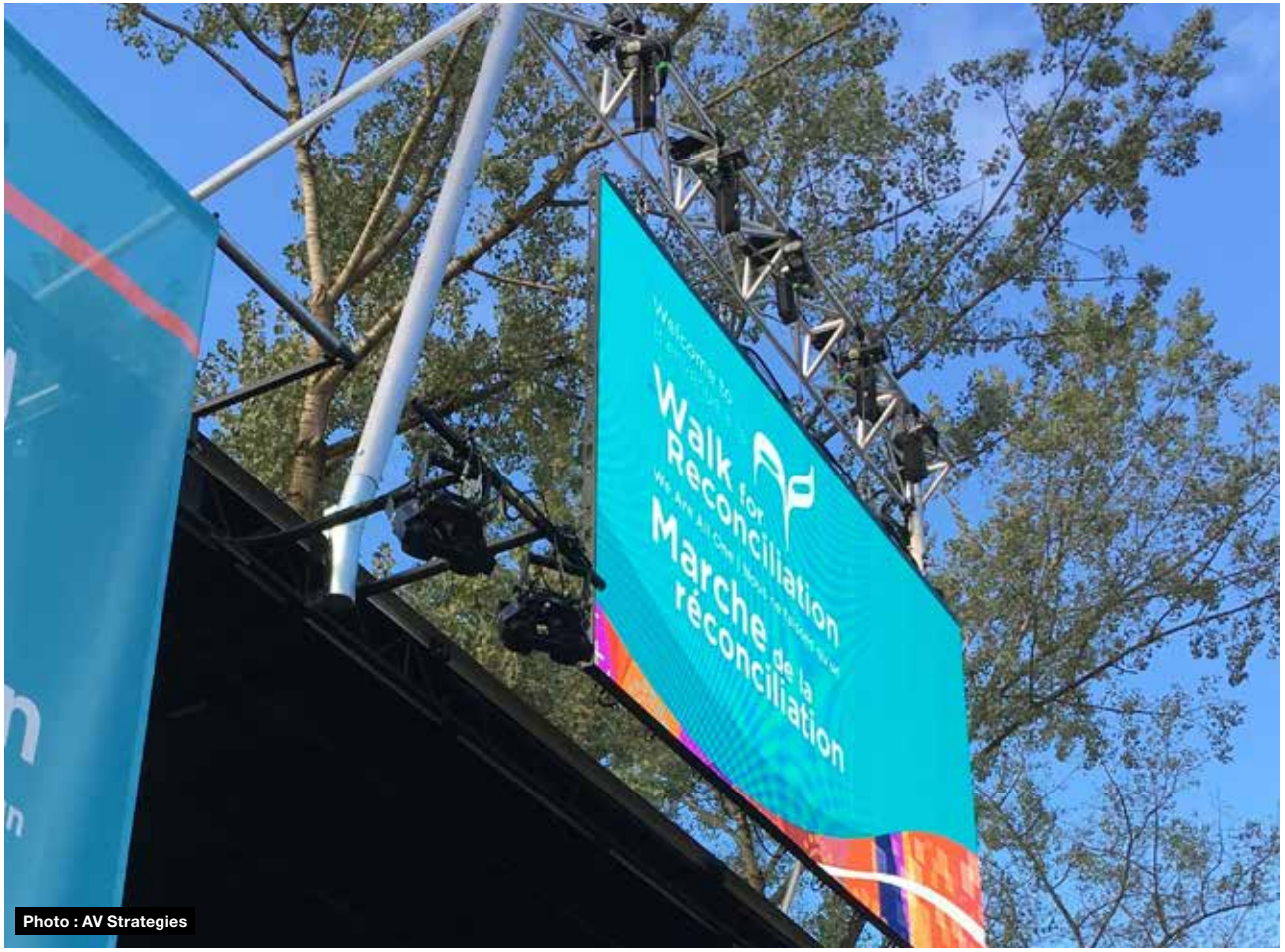

Photo : AV Strategies

SUPPORT À ÉCRAN

Capacité de 2 040 kg (4 500 lb).

S'installe sur le toit directement à partir du sol. Pas besoin de poutrelles supplémentaires ou d'autre machinerie.

Taille : 5,34 m (17 pi 6 po) de large x 4,46 m (14 pi 7 po) de haut

Tailles d'écran suggérées : 4,8 m x 3,6 m (16 pi x 12 pi) ou 3,6 m x 2,7 m (12 pi x 9 pi)

Photo : ASK Media

EXPLOSIVE POWER.
CLUTCH PERFORMANCE.
SWITCH TO THE DATA STRONG NETWORK
NEW AMSTERDAM
VODKA
IT'S YOUR TOW
NEW AMSTERDAM.
THE
BEST PLAY
2015 FORD MUSTANG
SANDERSON
Ford
RIVER
ENA
WESTGATE
ENTERTAINMENT DISTRICT
BUD LIGHT

UNE FORCE DE LA NATURE QUI RÉSISTE AUX INTEMPÉRIES

LA MEILLEURE RÉSISTANCE AU VENT DE L'INDUSTRIE

Protection contre la pluie et le vent jusqu'à :

- **185 km/h (115 mi/h)** sans murs de toile
- **123 km/h (77 mi/h)** avec murs de toile

Peu importe les conditions : pluie, vent, sable ou neige
Les scènes mobiles Stageline sont construites pour être utilisées dans les conditions climatiques les plus exigeantes.

Les travaux d'ingénierie de la scène SL260 sont conformes au Code international du bâtiment (IBC) et au Code national du bâtiment (CNB) du Canada.

La scène surpasse les normes ANSI

LA SL260 EN PLEINE TEMPÊTE DE NEIGE LORS DE L'ÉVÉNEMENT MONTRÉAL EN LUMIÈRE

Photo : Peter Ryaux-Larsen – Montréal en Lumière

UNE PROTECTION MAXIMALE CONTRE LES INTEMPÉRIES

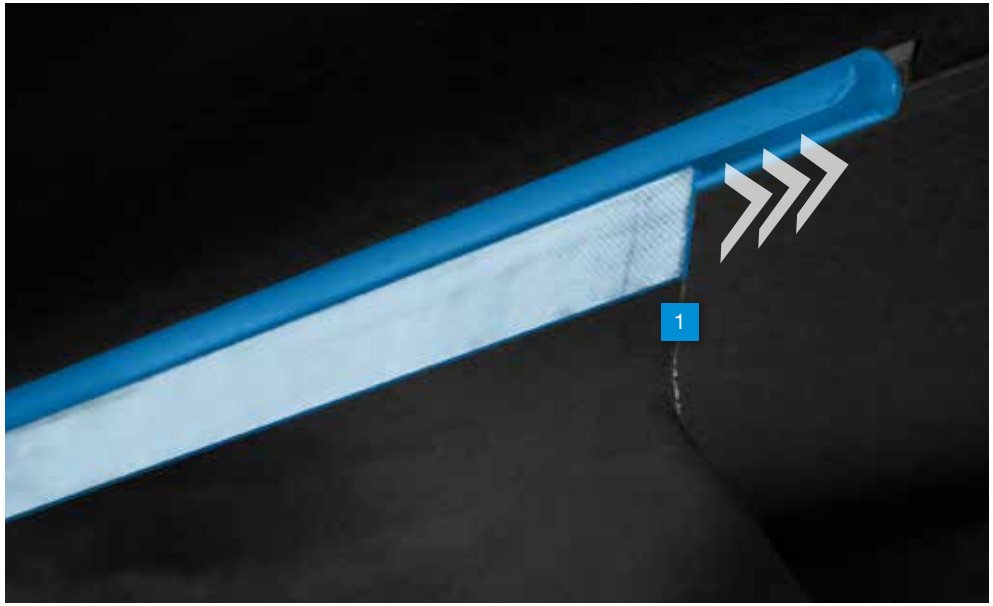

UNE SCÈNE CONÇUE POUR OFFRIR LA MEILLEURE RÉSISTANCE AU VENT QUI SOIT

Murs de toile robustes

1 Murs de toile en vinyle ignifuge avec un système de rails Keder empêchant les infiltrations d'eau pour protéger le matériel, les artistes et le personnel.

Une protection garantie autant sur la route que sur le lieu de l'événement grâce au toit en fibre de verre.

2 En position fermée, les panneaux du toit de la scène forment les panneaux latéraux d'une remorque à coque rigide. Déployés, ils forment la structure du toit et protègent la scène contre les intempéries*

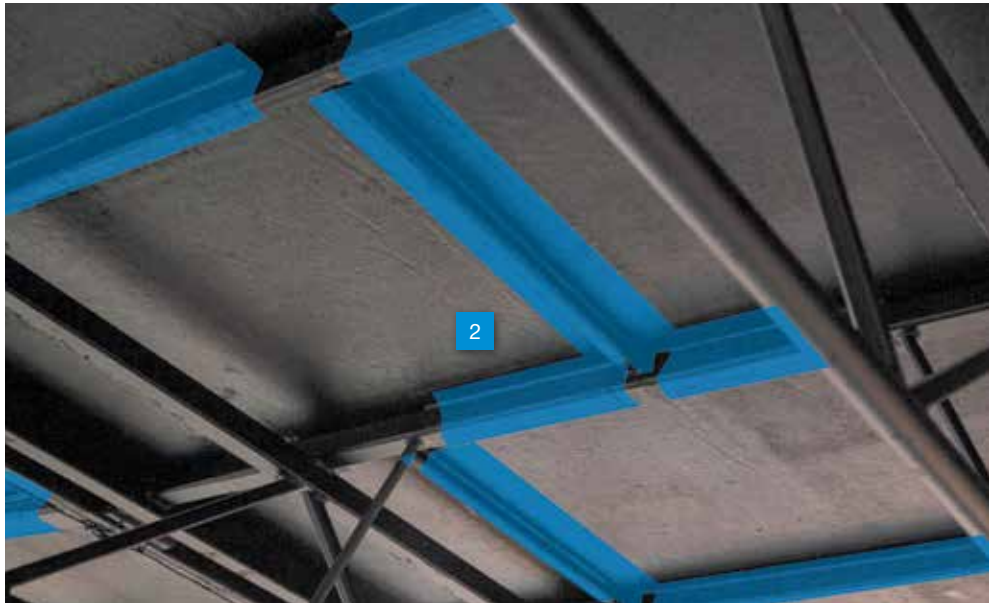

* En bleu sur la photo, pour mettre en évidence le système de rails keder et le revêtement Fiber Lock.

Photo : Peter Ryaux-Larsen

ASR

POURQUOI L'INDUSTRIE PRÉFÈRE STAGELINE

Les scènes les plus utilisées
Nos scènes sont utilisées dans plus de 30 000 événements par année et dans plus de 50 pays : une moyenne de 68 événements chaque jour.

Savoir-faire et expertise
Chaque scène est construite dans nos usines et bénéficie d'une ingénierie et d'un savoir-faire hors du commun grâce à l'expérience acquise au cours de décennies d'utilisation dans des événements en plein air.

Contrôle de la qualité
Chaque scène mobile fait l'objet d'une inspection minutieuse lors de la fabrication en usine, y compris un test de charge. On procède aussi à un montage complet de chaque unité avant la livraison.

Durabilité exceptionnelle
Nos scènes sont conçues pour durer au moins 25 ans avec un entretien approprié et une manipulation adéquate.

Fournisseur d'équipements scéniques sécuritaires depuis plus de 35 ans
La meilleure résistance au vent : jusqu'à 185 km/h (115 mi/h) sans murs de toile et 123 km/h (77 mi/h) lorsque des murs de toile sont installés. Il n'y a eu aucun incident avec blessure causé par un bris d'équipement.

Valeur considérable
Faibles coûts d'utilisation et d'entretien. Excellente valeur de revente, et ce, même après 10 ans.

Certification
Chaque scène respecte la réglementation routière. Stageline est en mesure de fournir une certification d'ingénierie complète pour tous les pays et régions administratives relativement à la conception structurelle et à la capacité d'accrochage de ses scènes. Nous pouvons fournir des documents certifiés pour chaque état des États-Unis et chaque province du Canada.

Produit écoresponsable
Tous les produits sont fabriqués dans nos usines à la fine pointe. Certifiés LEED® nos installations intègrent les plus récentes technologies environnementales. Nos scènes mobiles sont durables et recyclables à 75%.

Prix et récompenses
Notre entreprise et nos produits sont très appréciés dans l'industrie; nous avons remporté plusieurs prix et récompenses autant dans le domaine de l'ingénierie que celui de l'événementiel.

SERVICE À LA CLIENTÈLE

Soutien à la clientèle
Nous fournissons un service après-vente tout au long de l'année, 24 heures sur 24, 7 jours par semaine.

Pièces et accessoires
Le meilleur moyen de garantir que votre scène mobile conserve sa condition d'origine est de vous procurer les pièces et accessoires directement auprès de Stageline.

Inspection et entretien
Comme n'importe quel équipement de pointe, les scènes mobiles Stageline requièrent un minimum d'entretien tout au long de l'année. Cet entretien doit être effectué selon des directives bien précises.

Pour ce faire, les ingénieurs et les techniciens d'expérience de Stageline ont mis au point un programme d'inspection sur mesure. Grâce à ce programme, vous obtiendrez une analyse complète de l'état de votre équipement qui comprend une liste des réparations à faire immédiatement et des conseils concernant l'entretien.

Formation
Dans le but d'assurer l'efficacité technique optimale de ses équipements, Stageline a mis au point un programme de formation et de certification qui surpasse toutes les exigences des clients et utilisateurs. La certification du personnel opérant les scènes mobiles Stageline est nécessaire pour profiter de la garantie et du service d'assistance technique offerts pour tous les produits Stageline.

Grâce à son programme de formation, Stageline aide ses utilisateurs et clients à améliorer la rentabilité de leur investissement en leur apprenant comment utiliser efficacement ses produits.

Notre objectif principal est de développer les capacités et le savoir-faire des techniciens dans le but de maintenir l'intégrité des produits et ainsi de garantir une durabilité et une sécurité maximale des équipements.

UNE VALEUR AJOUTÉE INCOMPARABLE

UN INVESTISSMENT ÉCORESPONSABLE ET PAYANT :
Conçue pour durer au moins 25 ans, cette scène qui s'inscrit dans une perspective de développement durable vous permettra de maximiser votre investissement.

UNE SCÈNE DOTÉE D'UNE VALEUR RÉSIDUELLE ÉLEVÉE ET INCOMPARABLE
Elle conserve de 50 à 75 % de sa valeur après 10 ans

CETTE SCÈNE VOUS PROCURERA RAPIDEMENT UN SOLIDE RENDEMENT SUR LE CAPITAL INVESTI, CE QUI AURA POUR EFFET DE STIMULER LA CROISSANCE DE VOTRE ENTREPRISE

LA GARANTIE STAGE CARE (TRANSFÉRABLE)
Nous avons un telle confiance en notre technologie que nous proposons la garantie Stage Care, qui offre une assurance durable sans pareille.

- 1 an de garantie complète, pièces et main-d'œuvre
- 3 ans sur la structure et le châssis
- 5 ans sur la fibre de verre

NOS CLIENTS TÉMOIGNENT

PRODUCTION ET DIVERTISSEMENT

« Nous aimons la réflexion et l'ingénierie à l'origine de la série SL. Les promoteurs, les machinistes, les techniciens de son et d'éclairage et les gens que nous croisons au quotidien lors de nos montages nous disent à quel point la scène est incroyable et semble facile à monter. La scène SL260 est idéale pour des concerts en plein air dans notre climat difficile et imprévisible. Lorsque nous montons la SL260, nous sommes prêts à affronter les orages, les rafales, la neige et les chaleurs extrêmes. Notre SL260 peut relever tous les défis. »

C. Yarbrough
Rocky Mountain Rigging & Staging, Arizona

SÉCURITÉ ET POLYVALENCE

« La SL260, avec ses coulisses couvertes, est la scène la plus polyvalente de notre lot. Elle offre un degré de performance, d'esthétique et de protection contre les intempéries sans pareil. »

Cory Cope
Flyspace Productions, PA

PRODUCTION ET DIVERTISSEMENT

« La meilleure façon de décrire la SL260 : c'est le produit Stageline le mieux conçu jamais construit. Le design est innovant, simple, facile à utiliser et le plus rapide à déployer de sa catégorie. Les scènes mobiles de la série SL260 sont construites de manière solide et durable. Elles offrent des possibilités de montage novatrices qui permettent aux concepteurs de lumière d'être créatifs dans leurs conceptions grâce à la hauteur de l'aire de spectacle et à la capacité d'accrochage pour une scène aussi compacte. Les coulisses couvertes, en option, offrent à l'utilisateur plus d'espace et plus de place pour les artistes, de même qu'une protection totale contre les intempéries. »

Carlos Costa
Band World Mobile Stages inc., Ontario

SPÉCIFICATIONS TECHNIQUES

DE NOMBREUX AVANTAGES

Préparation du site
Aucune

Mode de transport
Un semi-remorque

Temps d'installation une fois le nivellement terminé
1 heure (un peu moins sans murs de toile)

Personnel nécessaire
1 technicien certifié et 1 machiniste

Résistance aux rafales
185 km/h (115 mi/h) sans murs de toile
123 km/h (77 mi/h) avec murs de toile

Visibilité promotionnelle
Plusieurs options de panneau d'affichage et de bannières

Murs de toile*
À l'épreuve des intempéries (vinyle ou canevas ignifuge et laissant passer l'air)

Plates-formes d'extension du plancher de la scène*
Supports intégrés, faciles à installer

REMORQUE		
Longueur	46 pi 3 po	14,1 m
Largeur	8 pi 2 po	2,5 m
Hauteur	13 pi 2 po	4,0 m
Poids	29 400 lb	13 335 kg
PLANCHER DE SCÈNE		
Largeur et profondeur	32 pi x 24 pi	9,8 m x 7,3 m
Largeur et profondeur avec plates-formes d'extension	56 pi x 32 pi	17,1 m x 9,8 m
Hauteur	3 pi 6 po à 5 pi 3 po	1,1 m à 1,6 m
Charge vive	125 lb/ft² (jusqu'à 150 lb/ft²)	610 kg/m² (jusqu'à 732 kg/m²)
Type de surface	Contreplaqué sur acier	
TOIT		
Largeur et profondeur	34 pi 5 po x 27 pi 7 po	10,5 m x 8,4 m
Dégagement (toit incliné)	20 pi à 17 pi 9 po	6,1 m à 5,4 m
Hauteur maximale avec bannière	30 pi 9 po	9,4 m
Type de surface	Fibre de verre moulée sur l'acier	
Capacité de levage	12 000 lb	5 443 kg
Capacité de charge	**18 500 lb**	**8 391 kg**
6 points d'accrochage	1 000 lb ch.	454 kg ch.
4 poutres d'accrochage	30 lb/lin. ft	45 kg/m lin.
4 poutrelles : centre du toit (2), avant-scène et arrière-scène	2 000 lb ch. ou 30 lb/lin. ft	907 kg ch. ou 45 kg/m lin.
2 barres de prolongement avant en porte-à-faux de 1,4 m (4 pi 9 po)	750 lb ch. à 42 po	340 kg ch. à 1,1 m
2 barres de prolongement avant en porte-à-faux de 2,4 m (8 pi)	350 lb ch. à 42 po	159 kg ch. à 1,1 m
2 barres d'accrochage latérales	2 500 lb ch. à 6 pi 4 po	1 134 kg ch. à 1,9 m
2 barres d'accrochage pour système « Line Array »*	2 000 lb ch.	907 kg ch.

* Optionnel

Les valeurs indiquées sont nominales. En raison de notre politique d'amélioration des produits, les spécifications techniques peuvent changer sans préavis.

CONFIGURATIONS DU PLANCHER DE LA SCÈNE

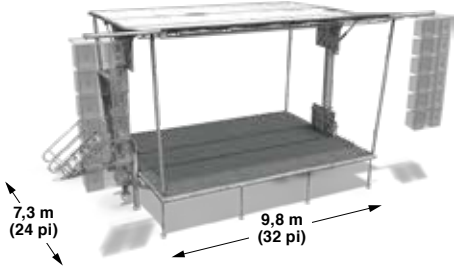

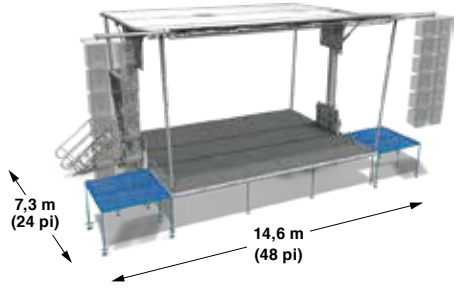

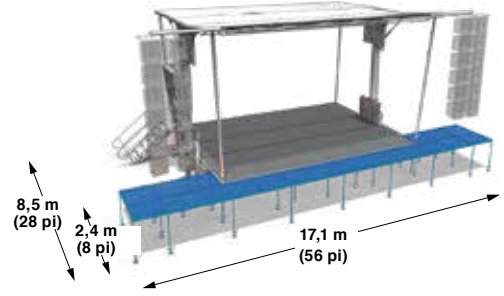

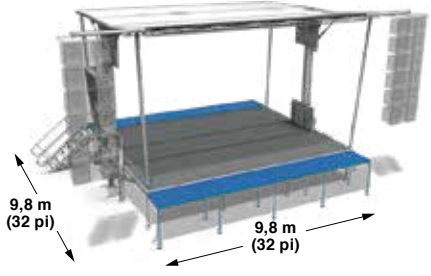

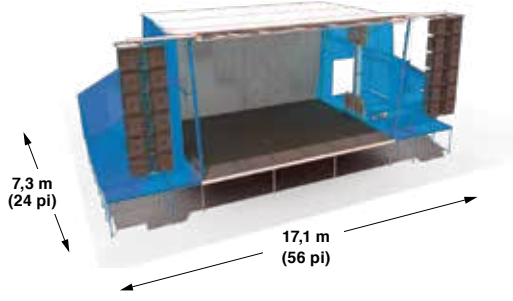

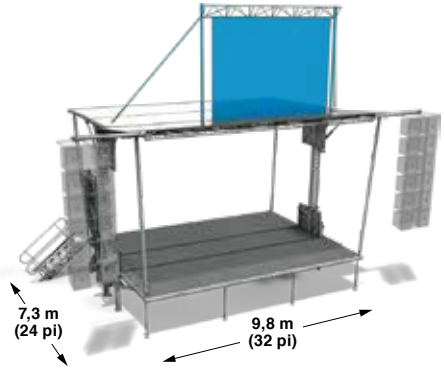

827, boul. de L'Ange-Gardien, L'Assomption
Québec, Canada, J5W 1T3
1 450 589-1063 / Sans frais en Amérique du Nord **1 800 267-8243**
stageline.com

SCÈNES MOBILES | VENTE ET LOCATION

SL260-21-02-2022